KDR 10/8, Lisovací oko trubkové (100ks)

» Kabelové koncovky » Kabelová oka Cu » KDR - lisovací oko pocínované dle DIN

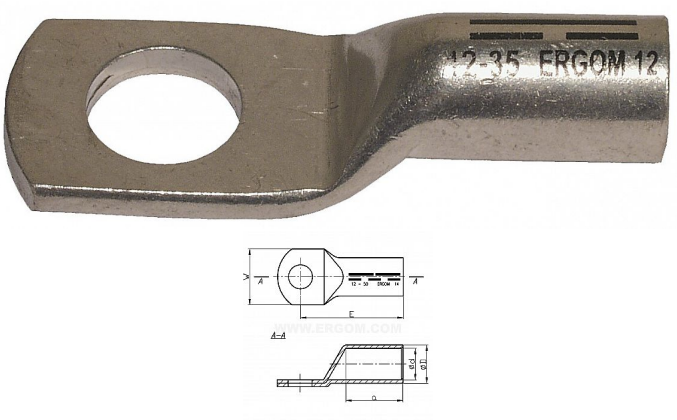

Kód produktu	212835
EAN	8592071055062

KDR - kabelové oko trubkové

Značení: KDR průřez/otvor pro šroub
Materiál: Cu
Povrchová úprava: galvanické cínování
Provedení: DIN 46235

Pozor sektorové žíly (sm) se musí přeformátovat na kruhové

Dostupnost na hlavním skladě:	na objednávku
Dostupné množství u dodavatele:	1 000,00 ks

Popis

Rozměry v mm: d 4,5 D 6,0 a 12 E 27 W 13