KDR 35/10, Lisovací oko trubkové (100ks)

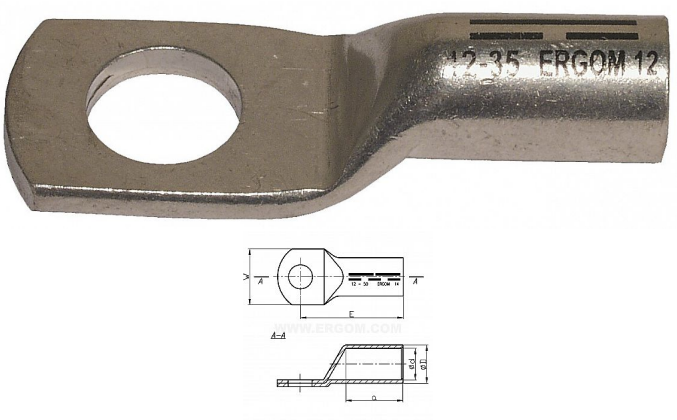

Kód produktu	212960
EAN	8592071049061

KDR - kabelové oko trubkové

Značení: KDR průřez/otvor pro šroub
Materiál: Cu
Povrchová úprava: galvanické cínování
Provedení: DIN 46235

Pozor sektorové žíly (sm) se musí přeformátovat na kruhové

Dostupnost na hlavním skladě:	na objednávku
Dostupné množství u dodavatele:	1 000,00 ks

Popis

Rozměry v mm: d 8,2 D 12,5 a 20 E 42 W 19