KDR 70/8, Lisovací oko trubkové (100ks)

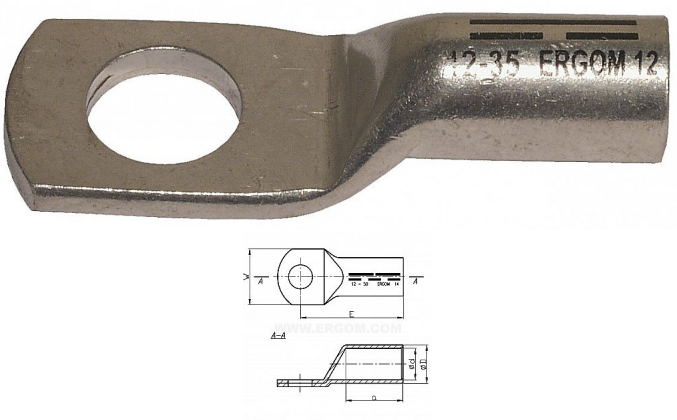

Kód produktu	213050
EAN	8592071047432

KDR - kabelové oko trubkové

Značení: KDR průřez/otvor pro šroub
Materiál: Cu
Povrchová úprava: galvanické cínování
Provedení: DIN 46235

Pozor sektorové žíly (sm) se musí přeformátovat na kruhovéuhové

Dostupnost na hlavním skladě:	na objednávku
Dostupné množství u dodavatele:	1 000,00 ks

Popis

Rozměry v mm: d 11,5 D 16,5 a 28 E 55 W 24